Mesaures or expressed in:
mm ☒ cm ☐ m ☐ in ☐ ft ☐

Rev.N	Revision note	Date	Signature

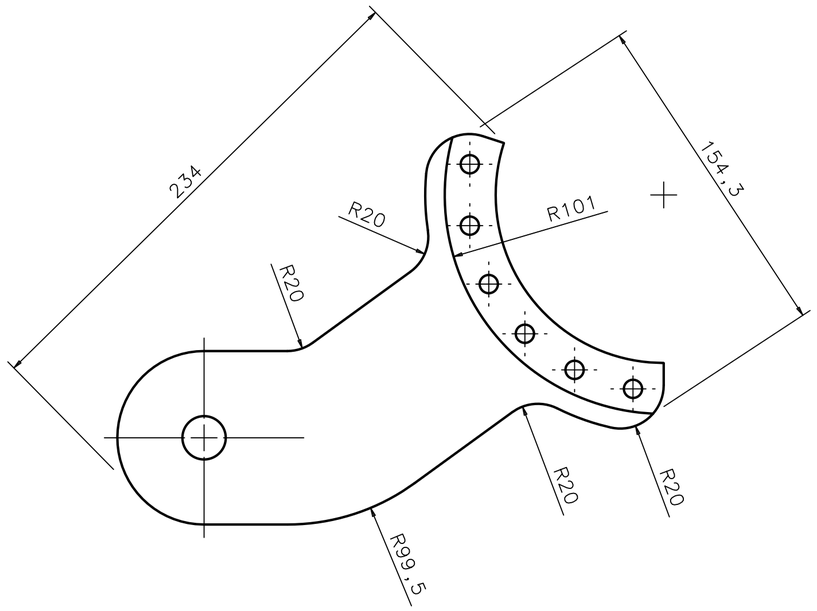

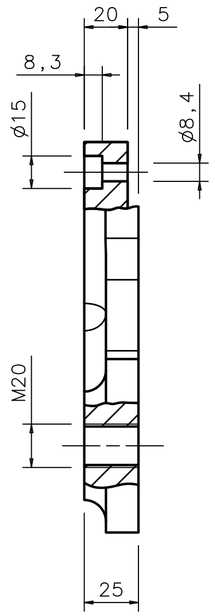

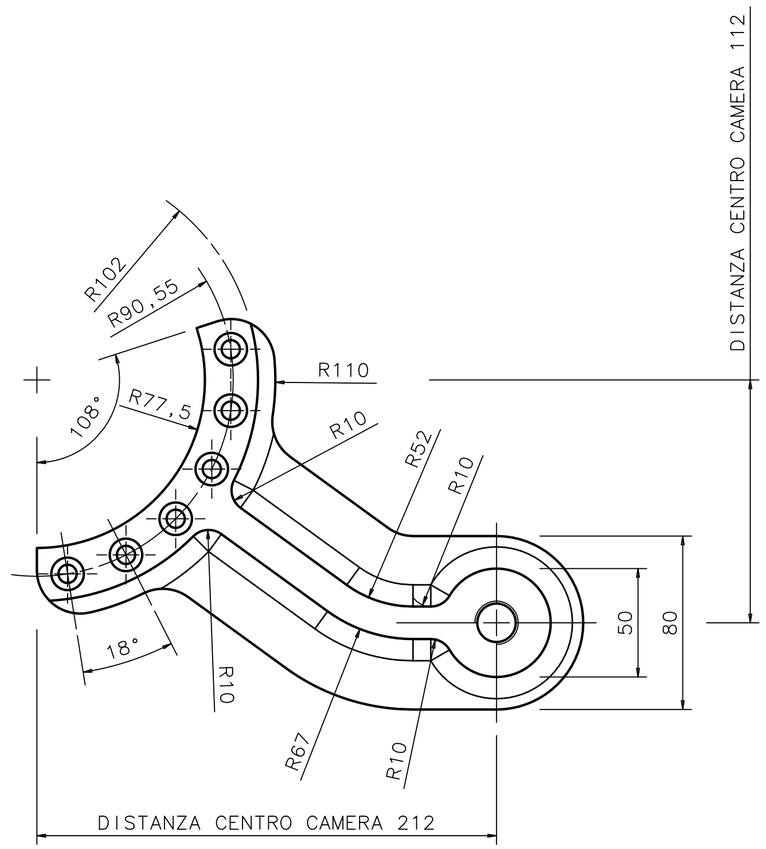

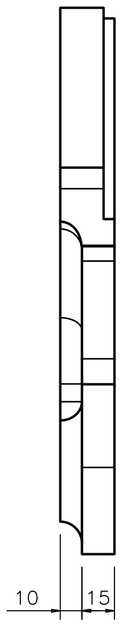

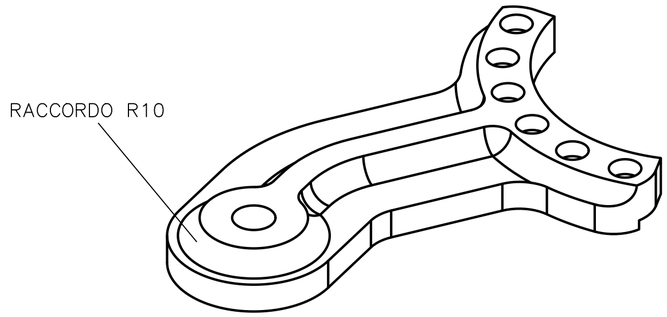

NOTE:
- ATTACCO TIPO W2/A COME DA DISEGNO
- ATTACCO TIPO W2/B SPECULARE

PART N.	DRAWING	MATERIAL	DENOMINATION	Q.TY
		AISI 304	ATTACCO CAMERA TIPO W2/A-B	1+1

Gen. Tol. for untoleranced dimensions: ISO 2768-mk-E | Geometrical tolerances: ISO 8015 - E | Roughness: ISO 1302

INFN Istituto Nazionale di Fisica Nucleare
Sezione di Ferrara

Designer: FEDERICO EVANGELISTI
Approved: FEDERICO EVANGELISTI

Via Scienze, 39
44100 - Ferrara
Tel 0532974296
e-mail: evangelisti@fe.infn.it

Experiment/Project: **SPINLAB**

SISTEMA SUPPORTO E REGOLAZIONE CAMERA 6 VIE

Scale: 1:2 | Date: 26/05/04 | Size: A2 | Sheet | Num. of Sheet

Document no.: **SRCW-002**

File: SRCW002.pdf