Mesaures ar expressed in:
mm ☒ cm ☐ m ☐ in ☐ ft ☐

Rev.N	Revision note	Date	Signature

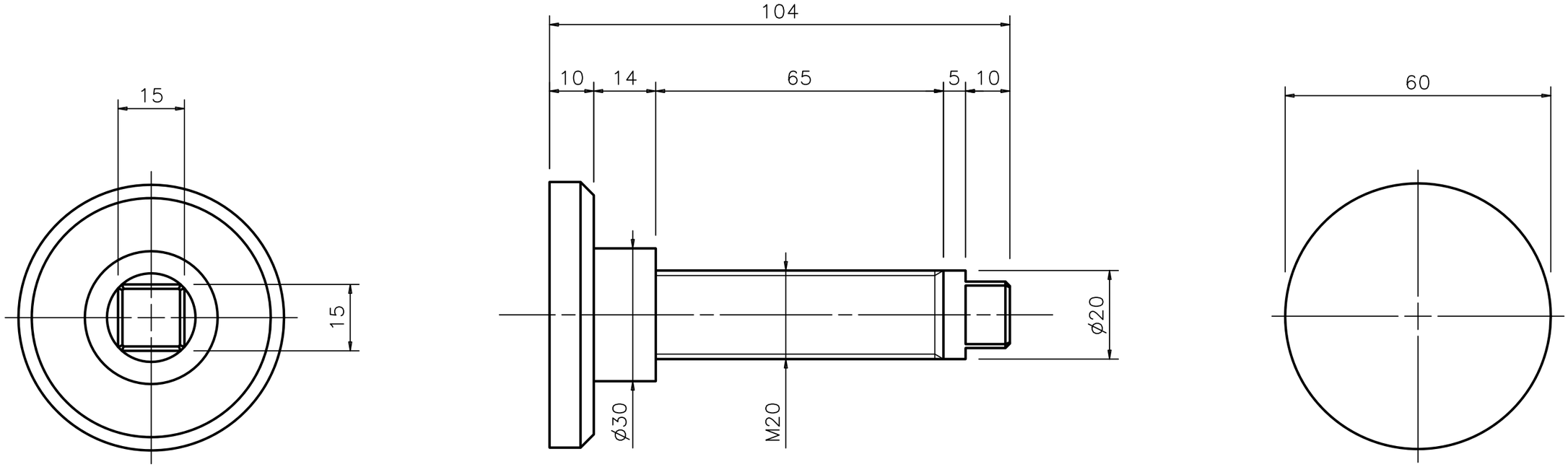

		AISI 304	PIEDINO DI REGOLAZIONE	1
PART N.	DRAWING	MATERIAL	DENOMINATION	Q.TY

Gen. Tol. for untoleranced dimensions: ISO 2768-mk-E | Geometrical tolerances: ISO 8015 - E | Roughness: ISO 1302

Istituto Nazionale di Fisica Nucleare
Sezione di Ferrara

Designer: FEDERICO EVANGELISTI
Approved: FEDERICO EVANGELISTI

Via Scienze, 39
44100 - Ferrara
Tel 0532974296
e-mail: evangelisti@fe.infn.it

Experiment/Project: SPINLAB

SISTEMA SUPPORTO E REGOLAZIONE

Scale 1:1 | Date 25/05/04 | Size A3 | Sheet | Num. of Sheet

Document no. SRCC-007

File SRCC007.pdf