Mesaures ar expressed in:
mm ☒ cm ☐ m ☐ in ☐ ft ☐

Rev.N	Revision note	Date	Signature

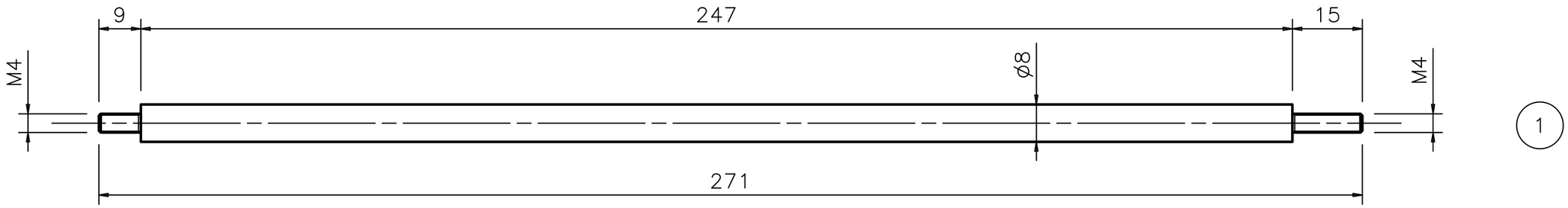

1

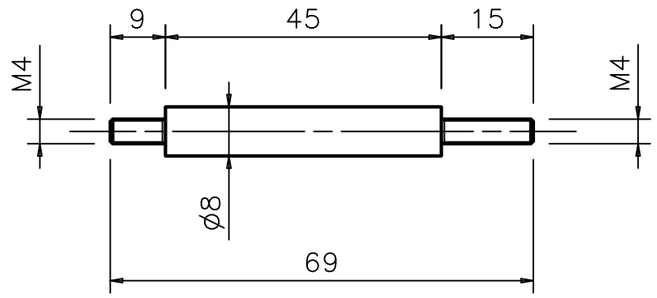

2

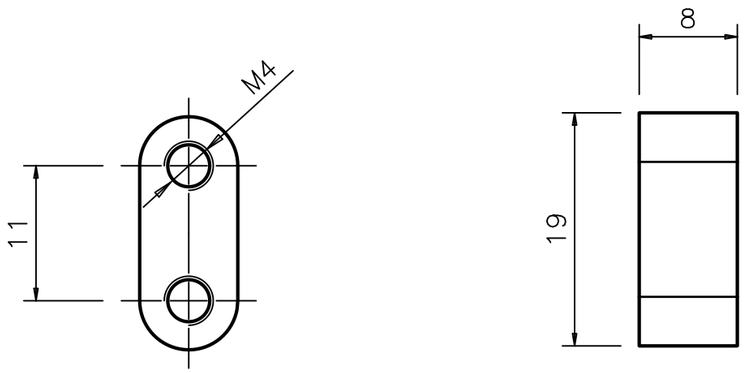

3

SCALA 2:1

PART N.	DRAWING	MATERIAL	DENOMINATION	Q.TY
3		ALLUMINIO	COLLEGAMENTO PERNI	1
2		ALLUMINIO	PERNO CORTO	1
1		ALLUMINIO	PERNO LUNGO	1

Gen. Tol. for untoleranced dimensions: ISO 2768-mk-E | Geometrical tolerances: ISO 8015 - E | Roughness: ISO 1302

Istituto Nazionale di Fisica Nucleare
Sezione di Ferrara

Designer FEDERICO EVANGELISTI
Approved FEDERICO EVANGELISTI

Via Scienze, 39
44100 - Ferrara
Tel 0532974296
e-mail: evangelisti@fe.infn.it

SPINLAB

Experiment/Project

CHOPPER

Scale	Date	Document no.
1:1	07/04/04	CH-012
Size A3	Sheet / Num. of Sheet	File CH012.pdf