Mesaures ar expressed in: mm ☒ cm ☐ m ☐ in ☐ ft ☐

Rev.N	Revision note	Date	Signature

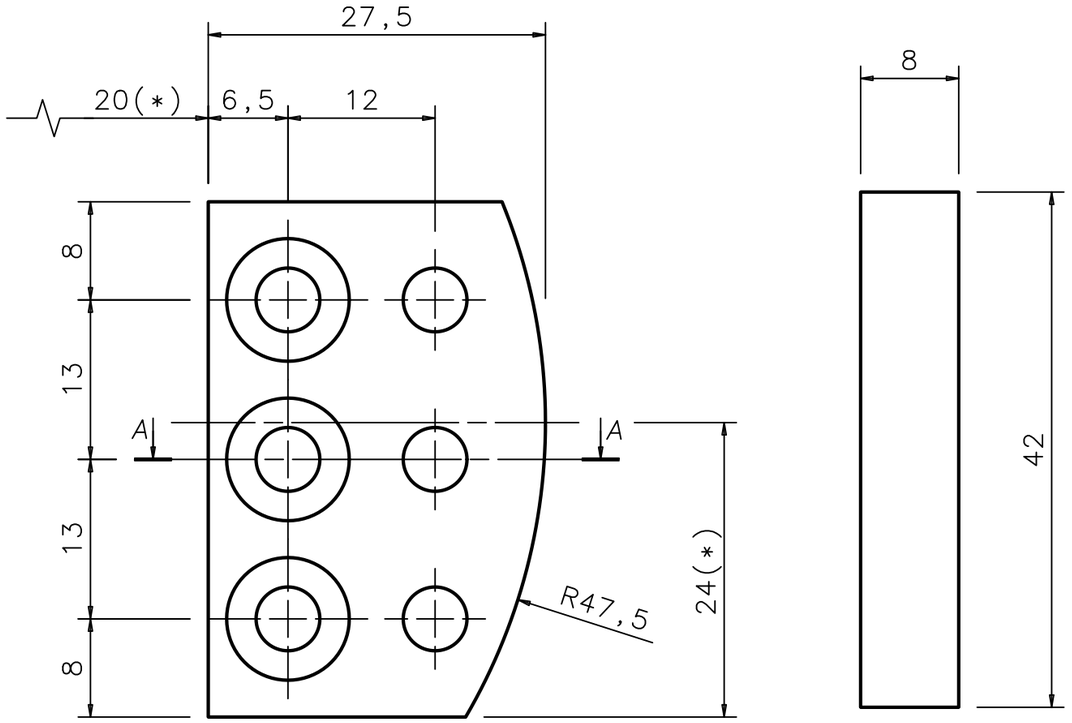

(*) centro cerchio

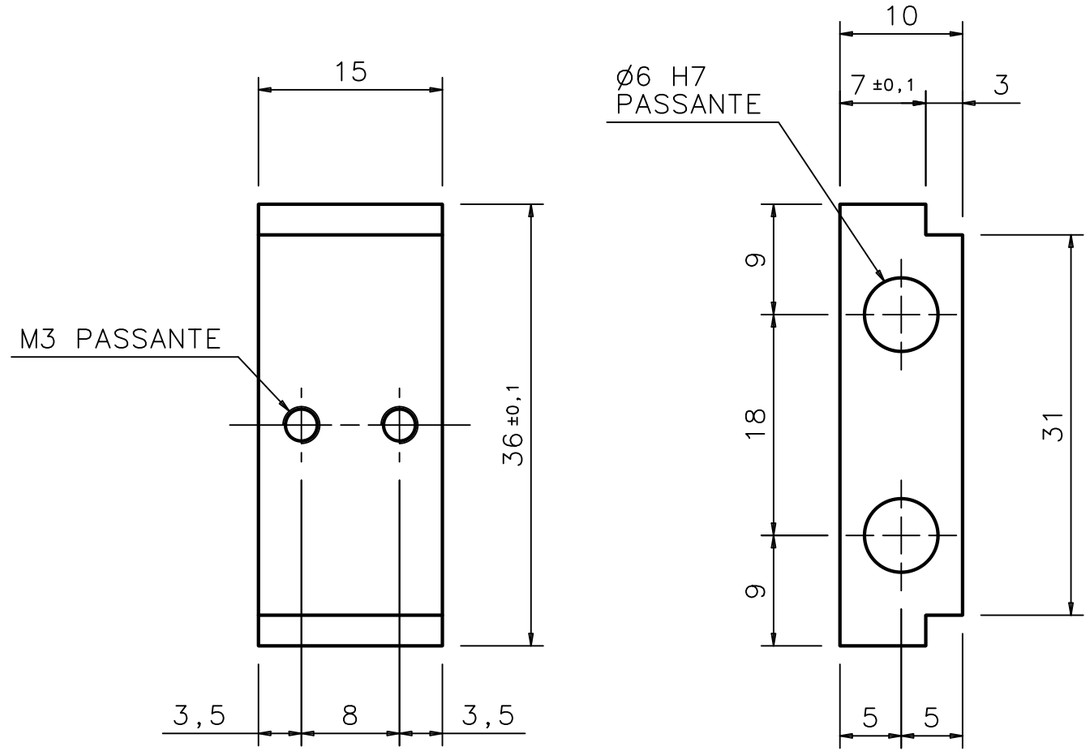

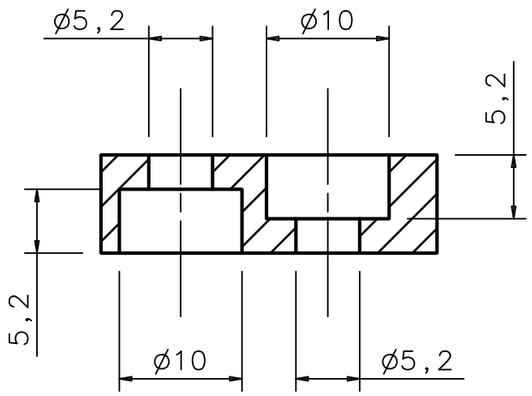

SEZ. A-A

1

2

PART N.	DRAWING	MATERIAL	DENOMINATION	Q.TY
2		AISI 304	CENTRATORE SUPPORTO SLITTA	1
1		AISI 304	ATTACCO SUPPORTO SLITTA	1

Gen. Tol. for untoleranced dimensions: ISO 2768-mk-E | Geometrical tolerances: ISO 8015 - E | Roughness: ISO 1302

Istituto Nazionale di Fisica Nucleare
Sezione di Ferrara

Designer: FEDERICO EVANGELISTI
Approved: FEDERICO EVANGELISTI

Via Scienze, 39
44100 - Ferrara
Tel 0532974296
e-mail: evangelisti@fe.infn.it

SPINLAB

Experiment/Project: CHOPPER

Scale: 2:1 | Date: 06/04/04 | Size: A3 | Sheet | Num. of Sheet

Document no.: CH-006

File: CH006.pdf