Mesaures ar expressed in:
mm ☒ cm ☐ m ☐ in ☐ ft ☐

Rev.N	Revision note	Date	Signature

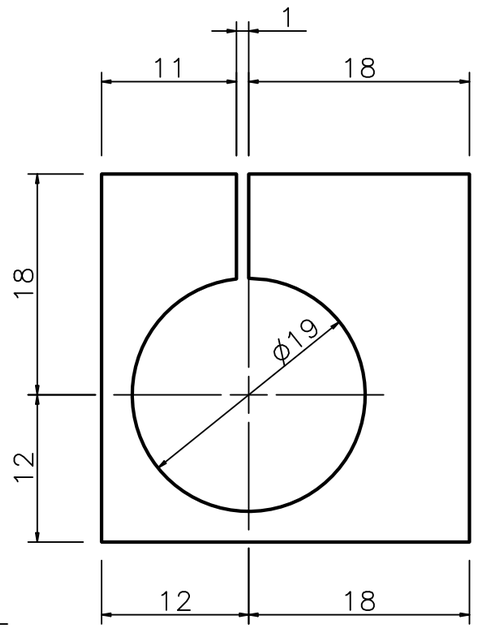

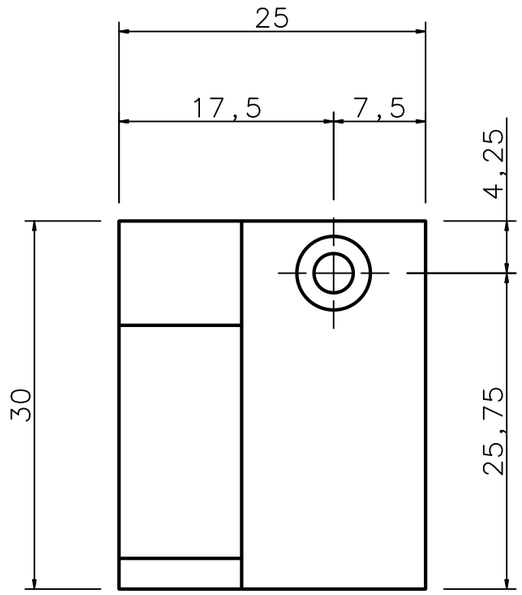

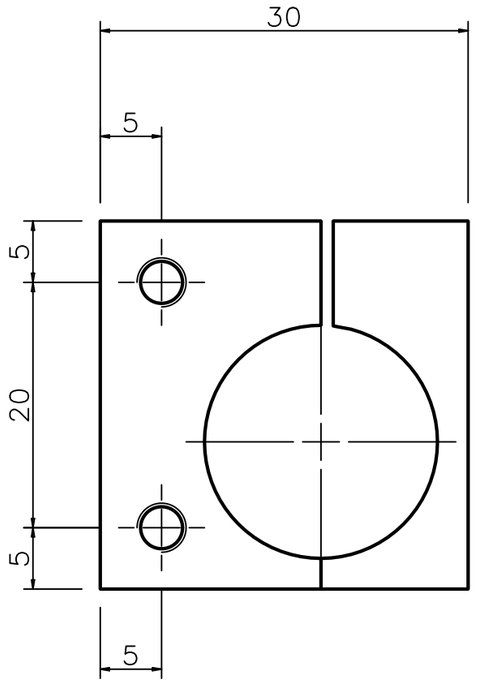

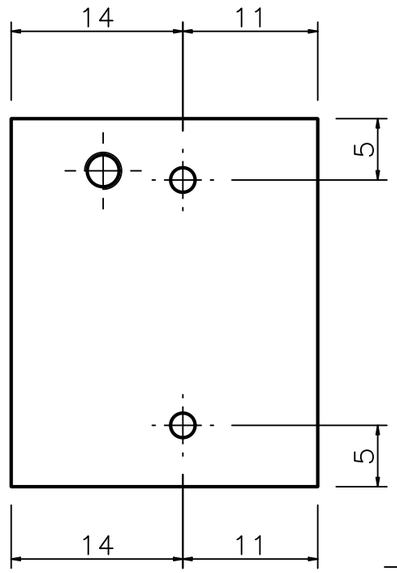

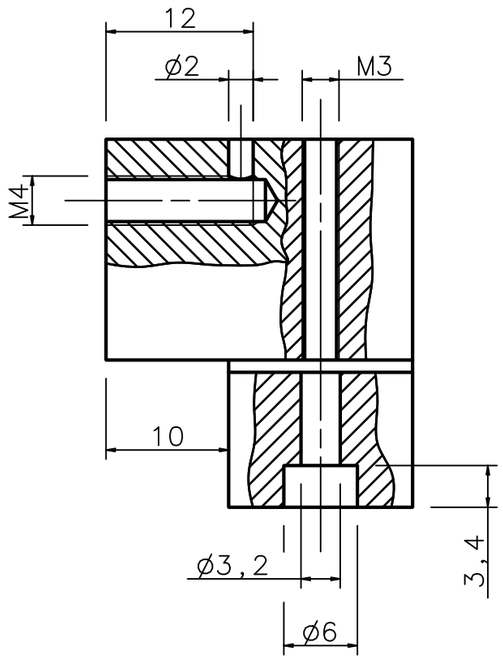

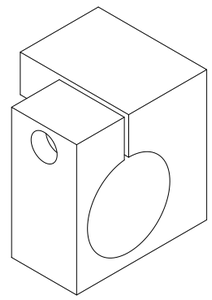

NOTE:
FARE 2 PEZZI DI CUI UNO SIMMETRICO DELL'ALTRO

		ALLUMINIO	SUPPORTO MOTORE	2
PART N.	DRAWING	MATERIAL	DENOMINATION	Q.TY

Gen. Tol. for untoleranced dimensions: ISO 2768-mk-E | Geometrical tolerances: ISO 8015 - E | Roughness: ISO 1302

Istituto Nazionale di Fisica Nucleare
Sezione di Ferrara

Designer: FEDERICO EVANGELISTI
Approved: FEDERICO EVANGELISTI

Via Scienze, 39
44100 - Ferrara
Tel 0532974296
e-mail: evangelisti@fe.infn.it

SPINLAB

Experiment/Project: CHOPPER

Scale: 2:1
Date: 01/04/04
Size: A3
Sheet
Num. of Sheet
Document no.: CH-001
File: CH001.pdf