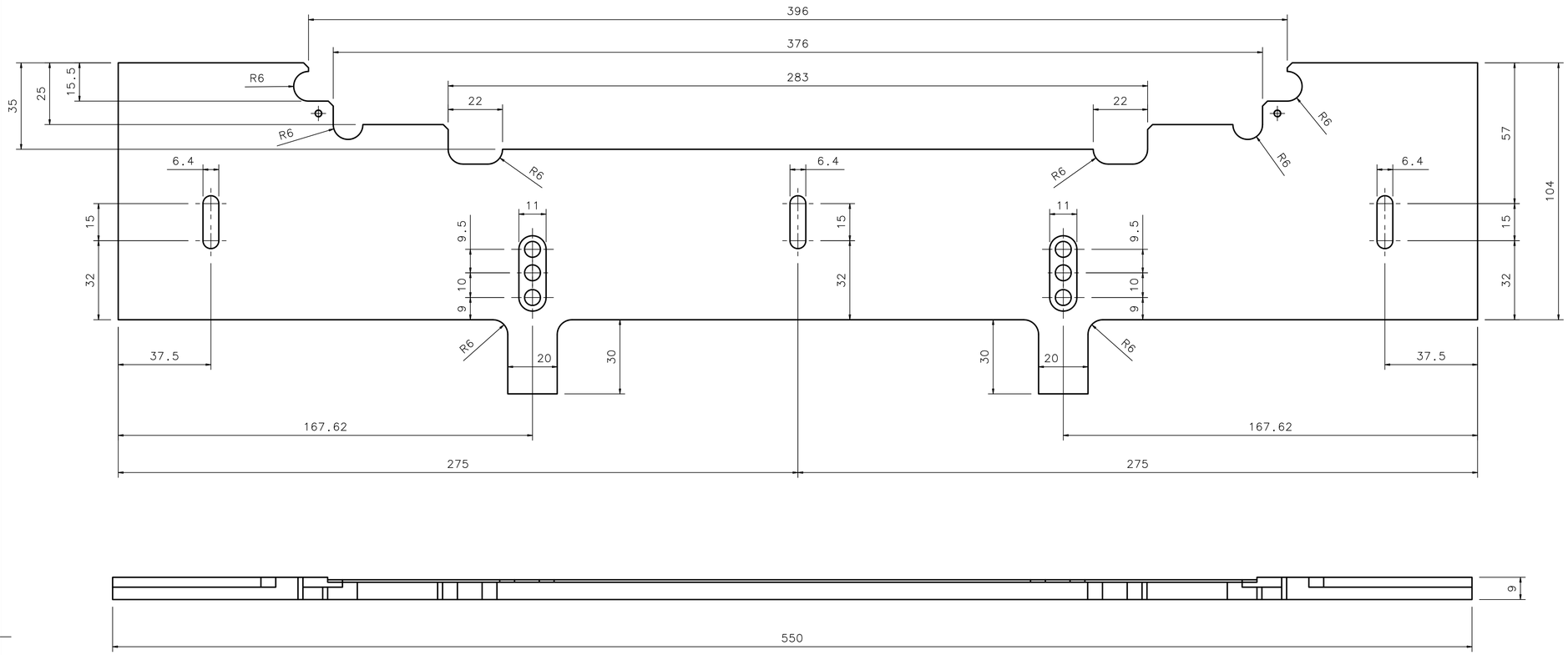

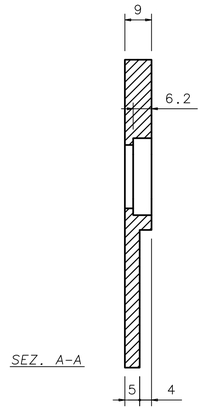

SEZ. A-A

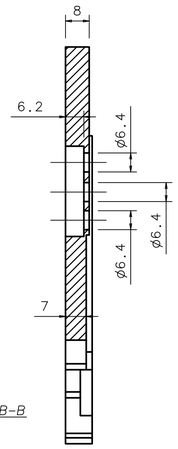

SEZ. B-B

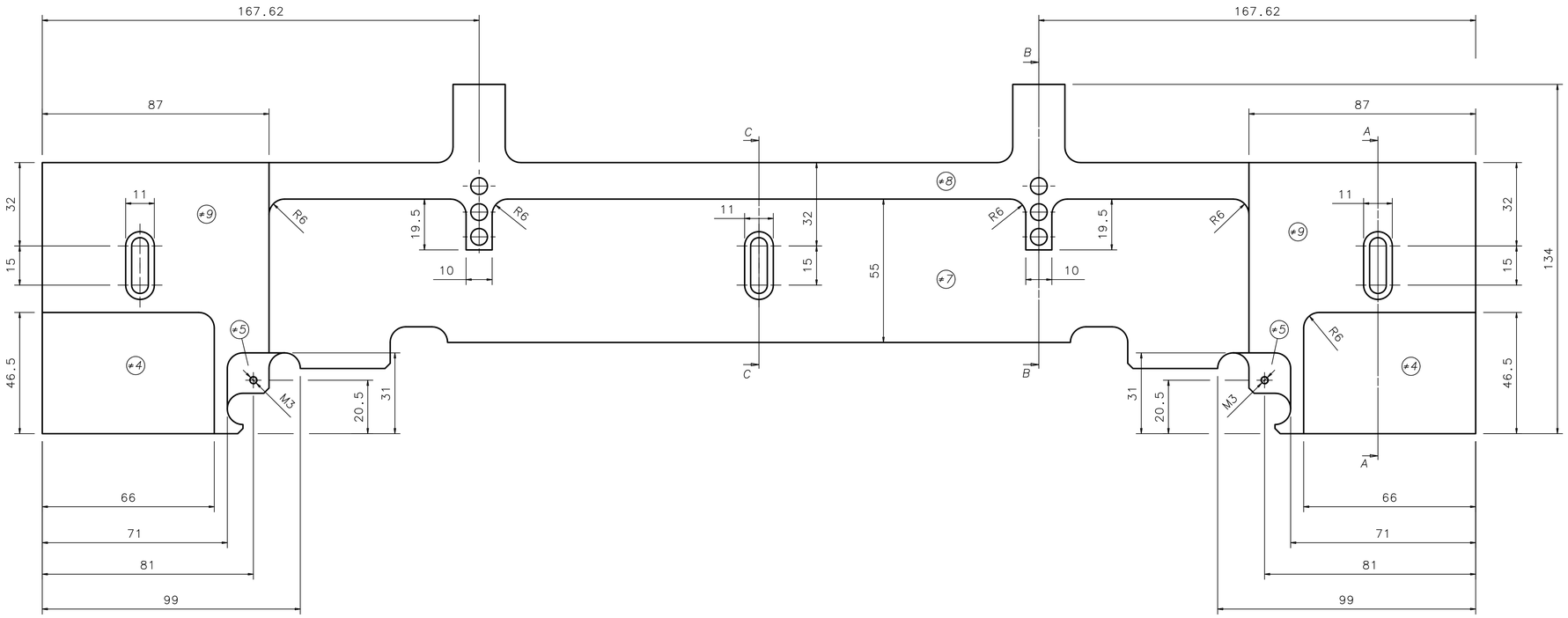

SEZ. C-C

		ALLUMINIO		2	
ITEM	CODE	DESCRIPTION		QTY. NEED	MATERIAL SPECIFIC.
NOT DIMENSIONED CHAMFERS	ROUGHNESS Ra in MICROM	SURFACE A/O HEAT TREATING			
	DRAWN	CHECKED	APPROVED	STANDARD VERIF.	DIMENSIONS WITHOUT TOLLERANCE SPECIFICATION Degree of accurancy UNI 5307
DATE					SCALE 1 : 1
SIGNATURE					

Sezione di Ferrara

Istituto Nazionale Fisica Nucleare

TITLE

POSIZIONATORE CAMERA TAVOLO ASB II

DWG N. AAC-007-MOD

SOSTITUISCE IL AAC-007

SIZE A1

MODIFICATION INDEX

1	6
2	7
3	8
4	9
5	10