Mesaures ar expressed in:
mm ☒ cm ☐ m ☐ in ☐ ft ☐

Rev.N	Revision note	Date	Signature

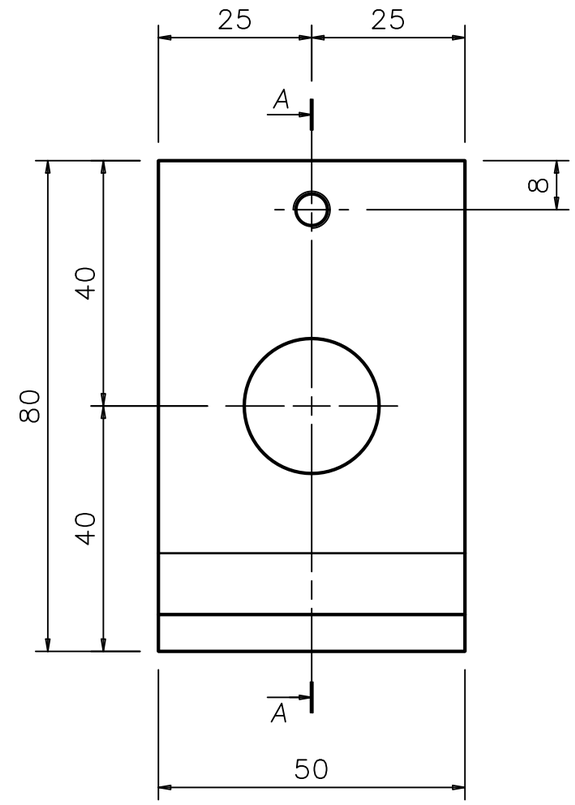

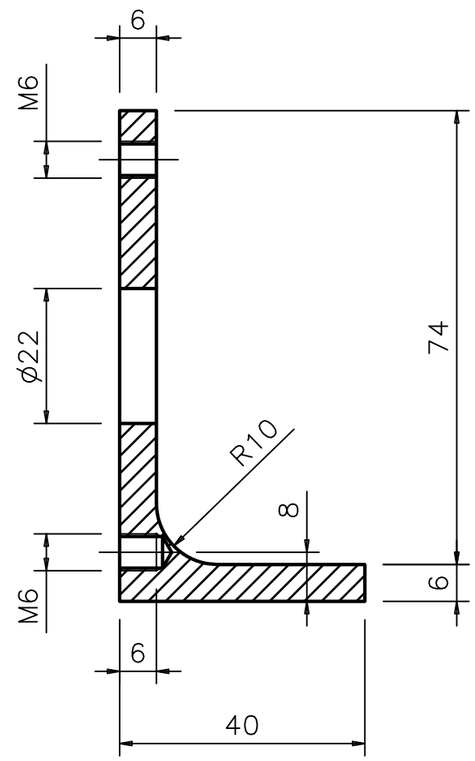

SEZ. A-A

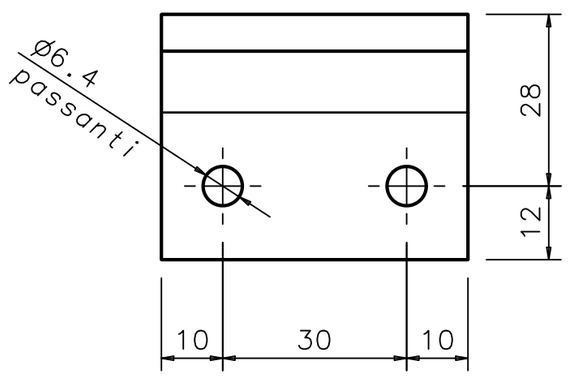

		ALLUMINIO	SQUADRA	4
PART N.	DRAWING	MATERIAL	DENOMINATION	Q.TY

Gen. Tol. for untoleranced dimensions: ISO 2768-mk-E | Geometrical tolerances: ISO 8015 - E | Roughness: ISO 1302

Istituto Nazionale di Fisica Nucleare
Sezione di Ferrara

Designer: FEDERICO EVANGELISTI
Approved: FEDERICO EVANGELISTI

Via Scienze, 39
44100 - Ferrara
Tel 0532974296
e-mail: evangelisti@fe.infn.it

Experiment/Project: LHCb

SQUADRA ATTACCO GUIDE ABS CAMERE

Scale: 1:1
Date: 01/12/03
Size: A3
Sheet:
Num. of Sheet:
Document no.: AAC-015
File: AAC015.pdf