Mesaures or expressed in:
mm ☒ cm ☐ m ☐ in ☐ ft ☐

Rev.N	Revision note	Date	Signature

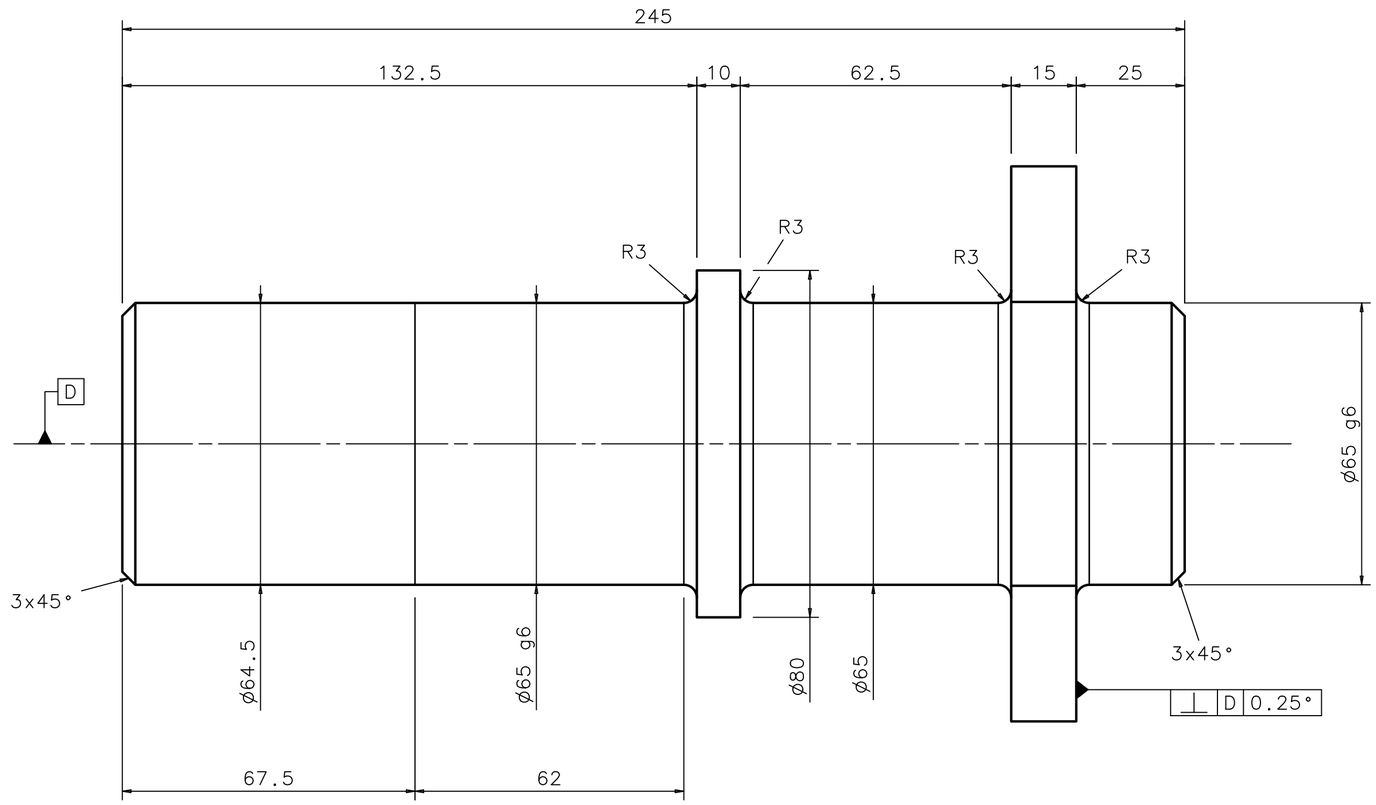

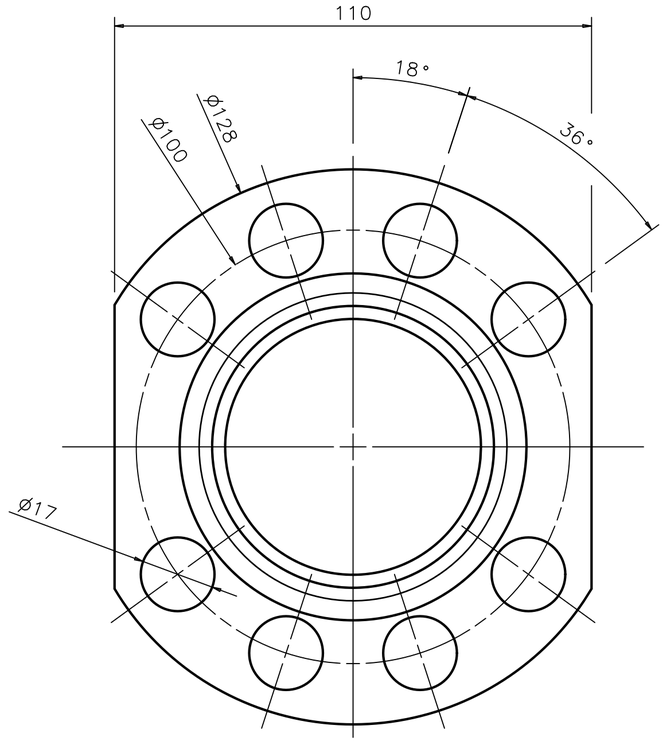

		ACCIAIO C40	ALBERO ROTAZIONE	1
PART N.	DRAWING	MATERIAL	DENOMINATION	Q.TY

Gen. Tol. for untoleranced dimensions: ISO 2768-mk-E | Geometrical tolerances: ISO 8015 - E | Roughness: ISO 1302

Istituto Nazionale di Fisica Nucleare
Sezione di Ferrara

Designer FEDERICO EVANGELISTI
Approved Ing. VITTORE CARASSITI

Via Scienze, 39
44100 - Ferrara
Tel 0532974296
e-mail: evangelisti@fe.infn.it

Experiment/Project: CLOUD RADAR

ALBERO ROTAZIONE

Scale	Date	Document no.
1:1	19/01/04	CR-005a
Size: A2	Sheet / Num. of Sheet	File: CR005a.pdf